Узел крепления проводника на фасаде здания

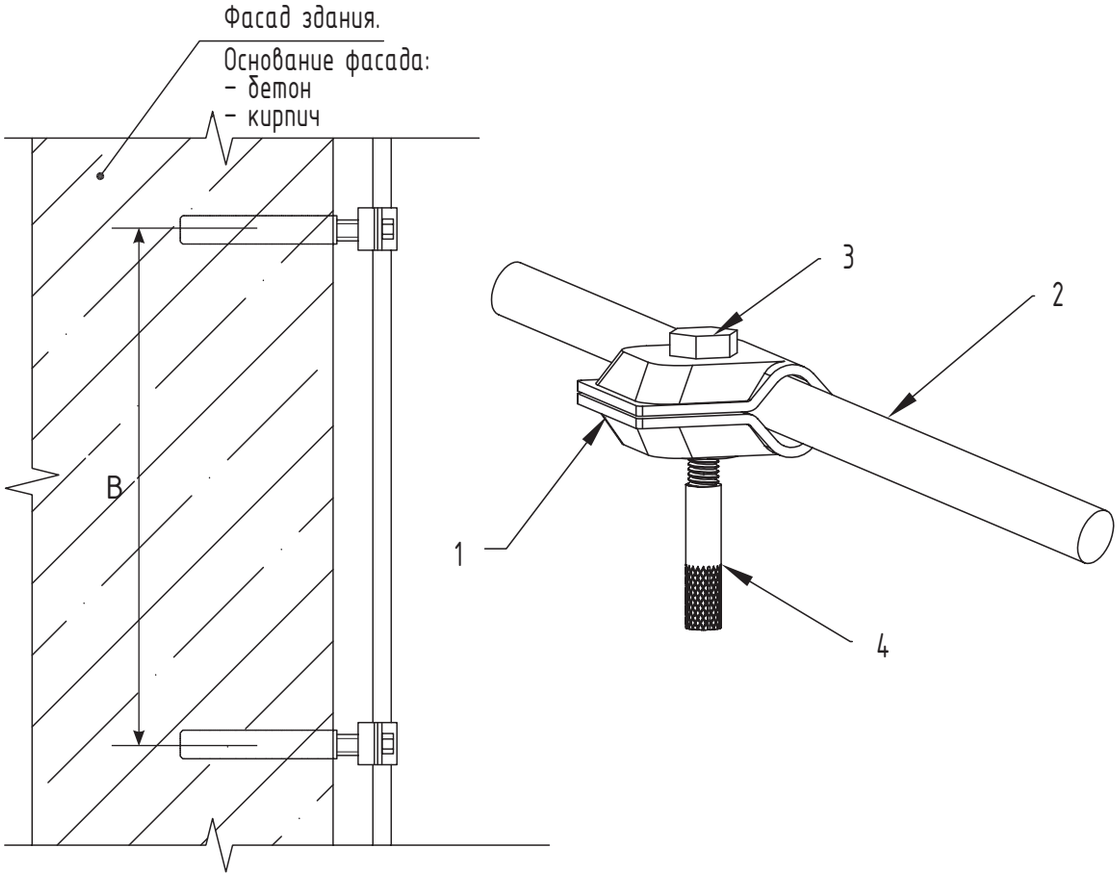

Применяемые материалы

Поз.	Наименование	Артикул	Ед. изм.	Вес, кг
1	Зажим прута универсальный с анкером	51511 51516	шт.	0,06 0,09
2	Проводник	круг. сталь. оц. ⌀6, 8, 10 мм	кг	⌀6 мм – 0,22 кг/м.пог. ⌀8 мм – 0,40 кг/м.пог. ⌀10 мм – 0,63 кг/м.пог.
3	Болт М8	–	шт.	–
4	Анкер М8х30	–	шт.	–

Примечание:
"В" – шаг установки держателей (устанавливаются не реже чем 1 шт. на 1 м.пог.).

Согласовано

Взам. инв. №

Подпись и дата

Инв. № подл.

Изм	Лист	№ докум.	Подпись	Дата
Разраб.				
Пров.				
Н.контр.				
Утвердил				

Узел крепления проводника на фасаде здания

Зажимы (соединители)

Лит	Лист	Листов
	150	174

Формат А4